Aerni AG

Ein Unternehmen der
Aerni Gruppe

Wyhlenstrasse 41
CH-4302 Augst BL
Telefon +41 61 811 12 12
Fax +41 61 811 12 11

E-Mail augst@aerni.ch
www.aerni.com

AERNI
Apparatebau und Lasern

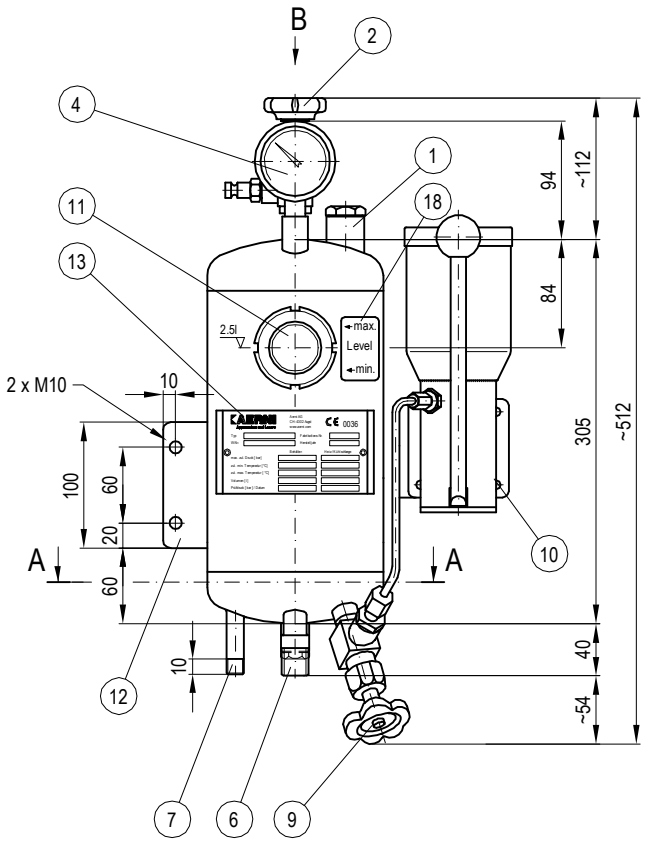

Ansicht B
View B/Vue B

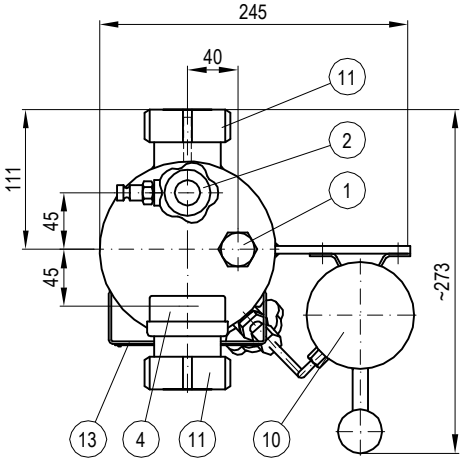

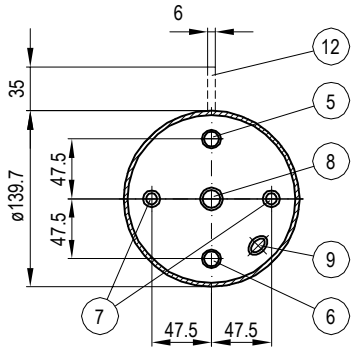

Schnitt A-A
Cut A-A/Coupe A-A

Für Stutzen- und Konsolenstellung ist der Grundriss massgebend (Ansicht B)
Auslegung, Konstruktion und Bau nach AD 2000-Regelwerk in der zur Zeit gültigen Fassung

Technische Daten Behälter

Behälter Totalinhalt:	3	l
Behälter Nutzinhalt:	2.5	l
Zulässiger Betriebsüberdruck:	25	bar
Zulässige Betriebstemperatur:	200	°C
Gewicht:	11.5	kg
Kühlfläche:	0.1	m²
Kühlschlangeninhalt:	0.25	l

Werkstoffe

Behälter:	St. rostfrei 1.4435/1.4404/1.4571
Kühlschlange:	St. rostfrei 1.4435/1.4404
Armaturen:	St. rostfrei 1.4571
Manometer:	Messsystem 1.4571/Gehäuse 1.4301
Dichtungen:	☐ Durlon 8500 (grün) ☐ .....
Schauglas:	Maxos DIN 7080
Schauglasmutter:	St. rostfrei 1.4301
Handnachfüllpumpe:	St. rostfrei 1.4571

Oberfläche: Aussen und innen gebeizt

Stutzenanordnung

1 Einfüllstutzen mit Stopfen G 1/2"
2 Druckgasventil G 1/4" Art. 5317 ☐ mit Ciba-Stecknippel LP-006-1
3 -
4 Manometer G 1/4" NG 63 ☐0-10 bar ☐0-16 bar ☐0-25 bar
5 Sperrmediumvorlauf G 1/2"A
6 Sperrmediumrücklauf G 1/2"A
7 Kühlwasseranschlüsse R 1/4"
8 Ablassstutzen mit Stopfen G 1/4"
9 Nachfüllventil G 1/4" Art. 5317
10 Handnachfüllpumpe mit Rückschlagventil
11 Schauglas Sichtfläche DN 45mm
12 Befestigungskonsole
13 Typenschild
14 -
15 -
16 -
17 -
18 Niveaukleber min.-max.
19 -
20 -
21 -
22 -

Sperrdruckbehälter
für Gleitringdichtungen

Typ AC 139
Thermosiphon-System

MB-2592.00D
Index:

Gezeichnet:	12.06.2001	DM	Geprüft:	12.06.2001	Ma	letzte Rev.:	Kunde:

Das Urheberrecht dieser Zeichnung steht der Firma Aerni AG, CH-4302 Augst zu. Ohne ihre schriftliche Genehmigung darf diese Zeichnung weder kopiert noch dritten Personen zugänglich gemacht werden.